Edición **No 234** Las Tunas, **14 de junio de 2019**

¡EN ESTA EDICIÓN PODRÁ VER! ... De interés general. DX y Concursos. QTC. Miscelaneas. Recordando.

DE INTERÉS GENERAL

En un sencillo acto, radioaficionados pertenecientes a la Federación de Radioaficionados de Cuba (FRC) en Las Tunas, hicieron entrega de un donativo a una de las dos casas de niños sin amparo familiar existentes en esta capital provincial. El emotivo encuentro tuvo lugar el pasado domingo 5 de mayo y contó con la presencia de Idelfonso Rodriguez/CO8IR, Presidente de la filial tunera de esta organización y una representación del Frente Femenino encabezado por su coordinadora Fidelina Ramirez/CM8FER. Por parte de la dirección de la casa, su trabajadora social agradeció el bonito gesto e hizo saber que el grueso del donativo estará dirigido a la fiesta de quince años que para próximos días le organizan a una de las niñas que allí viven. Las donaciones a lugares sensibles como este, se han convertido en cotidianidad para los radioaficionados tuneros, cuyos familiares además se involucran entusiastamente, como sucedió esta vez con Yuliet, la hija de Eloida Mantecón/CM8EJD, quien envió juguetes y ropas como parte del donativo. Tampoco la distancia impidió que colegas como Ernesto Gutierrez/CO8GJ, quien en estos momentos reside en Mexico, se privaran del placer inmenso de aportar al proyecto. El valor de estas acciones se multiplica pues son provenientes de jubilados, estudiantes y simples obreros que desde el alma, comparten lo que poseen. A partir de ahora se abre la convocatoria para la próxima, por lo que todo aquel que desee contribuir podrá hacerlo directamente en la sede social de la filial tunera.

A partir del sentimiento de colaboración que históricamente ha caracterizado el accionar de nuestra organización, un equipo de trabajo de la Filial tunera de la FRC se trasladó este domingo 12 de mayo hasta la Delegación Provincial de Recursos Hidráulicos, para en un esfuerzo mancomunado dejar listo el sistema de radio que esta entidad utiliza en las bandas de HF. El equipo de trabajo estuvo integrado por Roberto/CO8RBD y Raúl/CO8ZZ; mientras que Luis, responsable de las comunicaciones en la entidad, brindó una ayuda inestimable en el montaje de la antena. Las labores incluyeron la instalación de una antena multibanda T2FD y un radio ICOM. En Las Tunas, ha sido tradicional la presencia de radioaficionados en embalses y presas sensibles a posibles inundaciones durante la ocurrencia de intensas lluvias o el paso de huracanes.

El pasado domingo 26 de mayo, tuvo lugar en la sede social de la filial tunera de la FRC el encuentro técnico provincial. A pesar de contar allí con una numerosa concurrencia, no fueron muchos los trabajos presentados, algo lamentable si se tiene en cuenta el inmenso talento que la radioafición de esta región muestra al solucionar los problemas que cotidianamente enfrenta en la práctica de su pasatiempo. Los trabajos premiados fueron una antena ¨J-Pole¨ telescópica para la antena de dos metros perteneciente a Alfredo Velazquez (CO8AVR) y una fuente de alimentación de 12 amperes construida con elementos de desecho por Eider Rosales (CL8GEG). Se insistió en la necesidad de generalizar los trabajos presentados en los eventos técnicos como la única manera de darle un sentido social al talento personal. Las conclusiones del evento fueron realizadas por el Ing. Pedro Rodriguez (CO2RP) Presidente Nacional de la FRC quien por cuestiones de trabajo visita por estos días la región oriental. La ocasión fue idónea para que de manera informal se generara un intercambio de opiniones entre los colegas allí presentes y el presidente de la FRC, quien además aclaró aspectos relacionados con los nuevos servicios de conectividad ofrecidos por la organización a sus miembros. También se entregaron los diplomas del concurso Nacional Cucalambé a los ganadores de la versión pasada residentes en esta ciudad: Idemaro Tamayo (CM8IDE), Loinel Lozada (CO8LLF) y Roberto Bodaño (CO8RBD).

DX Y CONCURSOS

Con un marcado protagonismo de los *concurseros* jóvenes, la presencia de Cuba en la última versión del CQWW WPX de SSB totalizó los quince participantes, una cifra muy cercana al record cubano. Aunque siempre aclaramos, estos no son los resultados definitivos, los *Raw Scores* o puntuaciones ¨en bruto¨, dan una idea de por dónde quedarán nuestras estaciones luego de las reducciones. Esta vez destaca la inclusión de dos criollos en los Top Ten de sus categorías a nivel mundial: Erisbel (CM3EFM) y Luis Eligio (CO6LE), mientras que a nivel continental, más de la mitad de los participantes cubanos lograron entrar en las posiciones del primero al octavo puesto, con cuatro liderando sus categorías: el propio CM3EFM, CM8NMN, CO6SRS y CO6LE. Muchas felicidades a todos los participantes y a continuación las posiciones ocupadas a nivel mundial, continental y nacional.

Estación	Categoría	Posición Mundial	Posición Continental	Posición Nacional
CL8HC	40 LP ROOK	170	20	4
CM3EFL	ALL LP	692	234	4
CM3EFM	ALL QRP	7	1	1
CM8NMN	40 LP	14	1	1
CO2SG	20 LP	45	8	1
CO2VDD	ALL LP	188	51	1
CO5LB	40 LP	21	3	2
CO6HZ	ALL LP	199	56	2
CO6LE	15 QRP	2	1	1
CO6SRS	40 QRP	12	1	1
CO8AW	15 LP	29	3	1
CO8RBD	40 LP ASST	21	5	1
CO8RH	20 LP	75	14	2
CO8SJ	ALL LP	232	67	3
CO8WN	40 LP	129	16	3

Finalmente, luego de publicados los resultados de la versión telegráfica del CQWW DX del pasado año, se conoció que cuatro estaciones de las nueve participantes por cuba lograron ubicarse entre las diez primeras de sus categorías. Por otro lado, otras tres se sumaron a los top ten continentales mientras que a este mismo nivel, cuba obtuvo el ¨uno tres¨ en 40 metros baja potencia y otro dos lideratos en 10 y 80 metros, también baja potencia. Lo cierto es que a pesar de no tener una participación numerosa, el rendimiento de los concurseros criollos fue muy alto. Muchas felicidades y a continuación las posiciones de todos los participantes por Cuba.

Estación	Categoría	Posición Mundial	Posición Continental	Posición Nacional
CM3EFM	SO QRP ALL	30	4	1
CM8NMN	SO AB LP	135	25	1
CO2AME	SO LP 20	46	7	1
CO2AN	SO LP 160	8	2	1
CO2JD	SO LP 80	5	1	1
CO2RQ	SO LP 40	11	3	2
CO8RH	SO LP 10	3	1	1
CO8RRM	SO LP 40	59	8	3
CO8ZZ	SO LP 40	8	1	1

Según información brindada por Roberto Ibarra (CO2KL), secretario del Grupo DX de Cuba (GDXC), con 101 entidades, pasa de Aspirante a Miembro Pleno la colega de Santa Cruz del Norte, Luz Marina Ramos Rodríguez (CO3LM). Con su ingreso, ahora son dos las integrantes femeninas con que cuenta el GDXC, en el pasado, otras dos colegas lamentablemente ya desaparecidas también formaron parte del grupo: Gloria Balari (CO2GB) y Nellie de Lazard (XE1CI). Por otro lado, también se conoció el ingreso con 128 entidades, del cuarto espirituano al GDXC, se trata de alguien que a pesar de no ser siquiera aspirante, durante mucho tiempo ha sido un entusiasta colaborador y activo diexista y concursero: Hugo Batista (CO6HZ). ¡Sean ambos bienvenidos!

Finalmente, fue publicada la actualización del Cuadro de Honor, el que no sufrió grandes cambios más allá de ligeros incrementos en el cuadro de digitales que ocasionaron un intercambio de posiciones entre CO3JR y CO3LT.

Cuadro de Honor en HF

Grupo DX de Cuba

Mixto			SSB			CW			Digitales		
#	Indicativo	Entidades	#	Indicativo	Entidades	#	Indicativo	Entidades	#	Indicativo	Entidades
1	CO8LY	330	1	CO2HQ	320	1	CO8LY	307	1	CO3JA	216
2	CO2HQ	320	2	CO2QQ	312	2	CO8ZZ	283	2	CO2AJ	199
3	CO2QQ	316	3	CO6CG	293	3	CO2JZ	279	3	CO2IZ	195
4	CO8ZZ	307	4	CO6AP	239	4	CO8TW	272	4	CO2QU	184
5	CO6CG	303	5	CO8LY	238	5	CO2AN/CO2JD	256	5	CO2YQ	165
6	CO2JZ	286	6	CO7JC	228	6	CM2QN	222	6	CO3LT	161
7	CO8TW	276	7	CO8ZZ	217	7	CO2AJ	200	7	CO3JR	154
8	CO7GC	273	8	CO3JA	216	8	CO8DM	176	8	CO2II	149
9	CO2JD	270	9	CO8DM	193	9	CO6CG	170	9	CM3HVY	148
10	CO3JA	260	10	CO6LC	192	10	CO2IR	152	10	CM2RSV	146

Actualizado: 13/V/2019

Convoca filial tunera a concurso "Cucalambé"

Según se dio a conocer recientemente en esta filial oriental, el próximo 6 de julio, tendrá lugar la octava edición del concurso nacional Cucalambé. Aunque esta vez tampoco coincidirá con la celebración de la ¨Jornada Cucalambeana¨, si se prevé activar la estación CO9KAA desde ¨El Cornito¨, el fin de semana anterior desde aproximadamente las 9 de la mañana del domingo 30 de junio, al dia siguiente se celebrará el cumpleaños 190 del bardo. La competencia auspiciada por la filial tunera, comenzará a partir de las 21:00 UTC (05:00 de la tarde hora CO) del 6 de julio hasta transcurridas 24 horas. Como ha sucedido durante las últimas ediciones, el comité organizador solicita a competidores de 1ra y 2da categorías, abstenerse de llamar CQ de manera continua en el segmento entre 7.100 y 7.125 Mhz; alternándolo con otras frecuencias inferiores o superiores a las que todos, con excepción de los CL tenemos acceso. De esta manera, se evitará en buena medida la congestión y sin dudas, la "convivencia" será mucho mejor. Se hace un llamado además a no incurrir en violaciones que pudieran traer consigo reducciones y descalificaciones: llamar en frecuencias ocupadas, compartir frecuencias, solicitar QSO en frecuencias ocupadas, etc. Recordemos que solo existen dos modos de operar un concurso: llamando CQ (nunca compartiendo frecuencia con otro colega) y respondiendo a quienes llamen CQ, así de sencillo. En el transcurso de esta Jornada Cucalambeana, otras actividades de índole radial estarán vinculadas al tradicional evento cultural, que rinde homenaje a Juan Cristobal Nápoles Fajardo ¨El Cucalambé¨. Las bases podrán ser descargadas en el FTP de FRCUBA.

Conocidos los resultados del DX Marathon del pasado año, resulta oportuno dar a conocer los resultados obtenidos por las estaciones cubanas participantes en este interesante evento. El campeón cubano resultó ser Narciso Izquierdo (CO2QU), quien trabajó 157 entidades del DXCC y 33 zonas CQ para totalizar 190 puntos en la clase ¨formula¨ 100 watts, luego le siguieron CM2RSV (133 entidades/30 zonas/163 puntos), CO2AJ (130/32/162) y CO5LB (90/26/116). El otro participante por cuba fue CO8RCP en la clase limitada 100 watts, quien trabajó 115 entidades y 28 zonas para 143 puntos. Resulta válido destacar de manera especial la 5ta posición mundial obtenida por Julio Cesar García (CM2RSV) en la banda de 40 metros. Como nota de interés, según el artículo publicado por la revista CQ, mientras que en la versión de 2016 solo un 20 % del total de contactos lo constituyeron aquellos realizados en modos digitales, en la versión del pasado año; representaron más de la mitad, con especial protagonismo para el FT8, una muestra irrefutable de la popularidad que en los últimos tiempos ha alcanzado esta modalidad.

QTC

T48K durante el ARRL 2019 de CW

Tras dieciocho años de actividad, Las Tunas Contest Crew (LTCC) se ha convertido en una familia y como todo buen grupo familiar las reuniones cada cierto tiempo no pueden faltar. Ya en 2018, habíamos celebrado el aniversario 20 de T48RCT/T49C, operación que consideramos el embrión de T48K, sin embargo, antes de concluir ese año surgió la idea de un nuevo esfuerzo en la categoría Multi-2 (varios operadores y dos radios), junto a viejos conocidos. El primero en unirse al grupo fue Goran/SM0DRD, quien estuvo por primera vez en Cuba en 1997 cuando aquella fantástica experiencia ya mencionada (T48RCT/T49C) y luego regresó el pasado año para junto a Carlos/SM0KCO/CX7CO y Goran/SM5SIC/OH1SIC, celebrar los 17 años de LTCC. Pekka/OH2TA, quien ya había sido parte del grupo en 2016 y Goran/SM5SIC/OH1SIC completaron la plantilla por la parte extranjera, mientras que CO8KA y yo, estaríamos por la parte cubana, Alexis como apoyo logístico y hombre orquesta y yo como el cuarto operador. De esa manera un buen equipo quedó configurado para al menos, tratar de romper la puntuación de la versión anterior. Dada la inactividad de la banda de 10 metros y el bajo aporte de la de 15, el record de 2016 sería muy difícil de superar.

El arribo

Goran/SM0DRD y Gunnel, su esposa, llegaron el día 12 de febrero y al día siguiente bien temprano partimos hacía La Herradura. Acordamos Gunnel se iría conmigo en el camión con la carga, mientras que Goran quedaría en Las Tunas, para más tarde partir hacia el aeropuerto de Holguin y esperar allí al resto de la comitiva que arribaría en el transcurso de la mañana. En el camino pasamos por Chaparra y allí recogimos a Alexis, quien se había encargado previamente de asegurar el hospedaje y el lugar donde montar la estación. Esta vez tendríamos el shack con las mejores condiciones jamás disfrutadas en La Herradura, ya el pasado año habíamos intentado en este mismo sitio, pero lamentablemente lo habían alquilado con anterioridad por un tiempo prolongado, así que nos tuvimos que conformar con el mismo lugar de siempre, que con excepción del confort, que no es el mejor, continúa siendo el lugar ideal por su cercanía al mar. Apenas llegamos, comenzamos a ensamblar la mayor cantidad posible de antenas de manera que al llegar Pekka con el taladro, para perforar el ¨diente de perro¨ y fijar los anclajes para los vientos, pudiéramos levantarlas rápidamente. En las ocasiones anteriores siempre comenzábamos levantando las VDA, sin embargo, esta vez determinamos comenzar por 40 y 80 metros, así tendríamos esa noche para probarlas y con tiempo, arreglar cualquier desajuste. Ahora no disponíamos de mucho tiempo previo al concurso, por lo que economizarlo era fundamental. Goran y Armi, su esposa, que esta vez lo acompañó arribaron a su tiempo, sin embargo, Pekka tuvo alrededor de cuatro horas de atraso por lo que cuando llegaron a La Herradura ya era bien entrada la tarde y solo pudimos izar y ajustar las antenas de 80 y 40 metros, esta última ya en penumbras, alumbrándonos con una linterna.

Jueves

Apenas tuvimos algo de luz, comenzamos a levantar las VDA de 10 y 15 metros y a media mañana ya con la ayuda de Pekka, teníamos lista la de 20 metros. Con la VDA para esta banda y dada la experiencia negativa que teníamos de otras oportunidades hicimos ciertos cambios: la vara de 15 metros ¨heavy duty¨ que usualmente utilizábamos en la L para la ¨top Band¨ decidimos cambiarla por la ¨heavy¨ de 12,5 metros que usábamos en la VDA para 20 y que siempre daba problemas en la estructura pues al no ser lo suficientemente larga había que utilizar el extremo de arriba que era demasiado fino y se doblaba demasiado, por lo que siempre se perdía la configuración de la antena, sobre todo cuando sufríamos de vientos, no necesariamente fuertes. Con el mástil más alto y las secciones superiores más gruesas, la antena se mantuvo mucho más estable y no pasamos tanto trabajo para levantarla como anteriormente sucedía. Ahora la otra vara, aunque unos tres metros más corta la usaríamos encima de un mastil telescópico de aluminio de ocho metros, lo que completaría alrededor de 19 o 20 metros para la L invertida de 160 metros, que al mediodía, era la única antena que faltaba por instalar. Cuando fuimos a almorzar los cables para los dos radiales elevados estaban desplegados y medidos. Pekka, conociendo el elevado peso de los alambres que usábamos en esta antena, había traído unos cables acerados y muy livianos que me recordaron los que se usaban para líneas telefónicas en el ejército y que efectivamente, al comentarle, tenían su origen en una feria de sobrantes de material militar que él había visitado en algún momento. Lo cierto es que estábamos muy contentos, habíamos instalado casi la totalidad de las antenas en prácticamente un día de trabajo, lamentablemente, el mal tiempo, algo que siempre nos acompaña en todas nuestras aventuras llegó con la tarde. Al regreso del almuerzo, vivimos momentos emocionantes. Durante las semanas previas, Goran/SM0DRD, quien ya conocía a CO8KA del pasado año y me había hecho saber su admiración por él debido a como logra anular sus ¨limitaciones¨ físicas, me habló de la posibilidad de traerle desde Suecia una prótesis de mano. La idea me pareció magnífica y al Alexis dar su beneplácito, comenzaron las gestiones que incluyeron mediciones y fotografías para su confección. Esa tarde Goran le entregó la prótesis a Alexis y le mostró cómo usarla, sinceramente fue un momento inolvidable que como bien expresó allí Goran/OH1SIC, dio muestras de lo que resulta ser el verdadero espíritu de la radioafición o ¨HAM Spirit¨ cómo se conoce. De ambas partes hubo visibles muestras de agradecimiento y satisfacción. Nada más pudimos hacer en el resto del día, un fuerte temporal con vientos que no tenían una dirección definida, pusieron a prueba las antenas ya instaladas, sobre todo la VDA para 20 metros, a la que bajo lluvia tuve que ajustarle algunos vientos pues los fuertes vientos amenazaban con

partir la sección más alta del mástil. Aprovechamos y comenzamos a instalar la estación, que decidimos ubicarla en la habitación inferior de las dos que posee la casa. A pesar de ser la más pequeña, era la que se podía cerrar herméticamente en caso de que se desatara una plaga de mosquitos, algo que afortunadamente no tuvimos que lamentar.

La estación

En el shack instalamos mis dos ICOM, en una posición el IC-7300 con el Yaesu FL2100B y en la otra el IC-756ProIII excitando al venerable Collins 30L-1, que estrenaba cuatro nuevas válvulas, cortesía del buen amigo Hector/AD4C. Para loguear se decidió por unanimidad utilizar el programa Wintest con las laptops de Goran y Pekka enlazadas a través de un router. Para monitorear la banda de 10 metros y poder conocer cuando ocurrieran las aperturas, llevamos el Yaesu FT857 del radioclub y lo instalamos en el baño de la habitación utilizada como shack, de manera que pudiéramos escuchar la banda sin que molestara. Las pruebas previas con las antenas instaladas no mostraron dificultades de interferencias en ninguna banda, todo parecía funcionar perfectamente.

Viernes

Desde temprano nos concentramos en instalar la L Invertida para la banda de 160 metros. En esencia, sería la misma que siempre habíamos utilizado, con la diferencia del soporte y el sitio donde se ubicaría pues al mover la estación de lugar y no tener más coaxial, nos vimos obligados también a mover la antena. En esta ocasión estrenamos un nuevo mástil telescópico de aluminio, mucho más alto que el otro que siempre utilizamos, así que nos pudimos dar el lujo de ¨perder¨ unos metros con el cambio de la vara de fibra de 15 metros. Se desplegó la vara y se insertó por fuera del último tramo del mástil telescópico que se amarró a un poste de cerca, poco a poco fuimos desplegando cada tramo hasta quedar sobre los 19 o 20 metros de altura con dos juegos de vientos. El primer paso fue ajustar los radiales elevados, algo que tomó cierto tiempo y esfuerzo, pero finalmente con Goran y Pekka corriendo de un lado para otro, poniendo y quitando, logramos lecturas casi perfectas en el analizador de antenas y ahí quedó. El elemento radiante después de todo también lo renovamos con el cable telefónico acerado de manera que la antena quedó totalmente nueva, pero al ponerle el hairpin utilizado la última vez no logramos obtener lecturas bajas de SWR, obviamente, con tantos cambios se había convertido en otra antena por lo que habría que construir otro hairpin. Al final, Pekka cogió un alambre de cobre que había traído entre sus cosas y con un pomo plástico de refresco construyó otro que aunque esteticamente no convencía, logró bajar las ondas estacionarias. Luego de probar en todas las bandas posibles interferencias, bajadas de voltajes, etc. todo parecía ir a pedir de boca, sobre las 20:00 UTC T48K ya estaba lista. Luego de una breve reunión entre los operadores, acordamos que las primeras ocho horas las dividiríamos en turnos de dos horas y comenzaríamos Goran/SM0DRD y yo.

El concurso

Durante las primeras dos horas no se adelantó mucho, el nivel de ruido era alto y la propagación no era nada buena. Cuando le entregué la estación a Pekka, había realizado 215 contactos en 40 metros mientras que Goran, entre 20 y 80 metros, la entregaba con 198 QSOs, en total acumulamos 413, para un promedio aproximado de 260 contactos por hora. Cuando retorné transcurridas dos horas el rating se había mantenido muy similar entre 40 y 80 metros, ya se acumulaban poco más de 800 contactos. Decidí cambiar para la Top Band pues escuché actividad, allí estuve hasta el final de mi turno cerrándolo con los primeros 160 contactos en esta banda, nada mal para solo 100 watts. Como es normal, con la madrugada la cantidad de QSOs disminuyó bruscamente bajando los ratings a nunca más de 100 contactos por hora, hasta la entrada de la mañana cuando poco a poco fueron subiendo, pero nunca a los ritmos que siempre tanto se disfrutan en los concursos de la ARRL. De cualquier manera, los mejores promedios se alcanzaron en las primeras 24 horas: 236 y 218 QSOs por hora. Precisamente durante la mejor hora del concurso fue cuando trabajé las únicas estaciones en 10 metros gracias a la estación de monitoreo. Fue una corta apertura de solo 15 minutos en la que trabajé 22 estaciones de diez estados de la costa este y sur de Estados Unidos. Sin dudas fue muy inteligente la sugerencia de Goran/SM0DRD

en relación a llevar este tercer radio, según lo que he podido encontrar en internet, de las estaciones del área, solo 6Y3M pudo hacer tres estaciones y un multiplicador más que nosotros en esa banda. Transcurridas las primeras veinticuatro horas, acumulábamos 3600 contactos, una cifra muy por debajo de lo que pensábamos, no obstante, todo parecía indicar que haríamos mejor puntuación que un año atrás. El último día el ritmo se redujo drásticamente. Nunca dejé de chequear los 10 metros pero nunca más se abrieron y los quince exigían muy poco. La mejor banda para nosotros fue sin dudas la de 20 metros aunque 160, 80 y 40 metros se comportaron a gran altura, incluso, muy similar a cuando en 2016 T48K impuso su record en esta categoría. Durante el resto del concurso no existieron inconvenientes más allá de los bajos ratings de operación. En honor a la verdad, de todas las experiencias de LTCC, esta ha sido la menos traumática pues no tuvimos que lamentar ningún contratiempo, algo que históricamente ha formado parte de nuestra cotidianidad: antenas derribadas y destruidas por tormentas u otras causas, cortes de AC, interferencias, en fin, Murphy siempre ha sido un compañero inseparable. Transcurridas las 48 horas del concurso acumulamos 5.479 contactos y 298 multiplicadores para un total de 4.896.438 de puntos, una puntuación algo mejor que la alcanzada en 2018. Comparativamente con la versión pasada logramos más contactos en todas las bandas excepto en 15 y en 10 metros, aunque en esta última solo fueron dos contactos más. Esta vez perdimos varios multiplicadores en comparación con el pasado año. A continuación una tabla comparativa de las tres oportunidades en que hemos participado como M2 en el ARRL de CW.

Banda	QSOs			Multiplicadores		
	2016	2018	2019	2016	2018	2019
160	506	408	573	56	56	54
80	1119	792	1013	59	58	58
40	1499	1158	1334	61	59	59
20	1609	1590	1781	61	60	59
15	1800	1192	756	60	60	58
10	720	24	22	60	12	10
Total	7253	5164	5479	357	305	298
Puntuacion Final				7 752 969	4 723 230	4 896 438

Notas ¨Post Contest¨

El lunes en la mañana terminamos de bajar las antenas que habían quedado pues como siempre hacemos, desde el domingo fuimos haciéndolo con aquellas bandas que sabíamos no aportarían mucho más. Así que con el desmantelamiento de las de 40, 20 y 160, con la que hicimos algunos QSOs fuera del concurso el domingo en la noche, concluimos jornadas inolvidables. Ya los Goran y Gunnel habían marchado a media mañana, Goran/SM5SIC en dirección al hotel Brisas Covarrubias donde lo esperaba su esposa quien estaba allí desde el viernes y la pareja hacia Las Tunas, donde estarían hasta el día siguiente cuando marcharían hacia Santiago de Cuba, un viejo anhelo de ambos. Pekka también iría hasta Santiago de Cuba, pero ese mismo día luego de mi regreso a Las Tunas, cercano el mediodía. Esa noche despedimos a Goran y Gunnel con una cena en familia, por cierto, Gunnel, quien pinta y es una amante de la técnica de la acuarela había hecho algunos estudios del campo de antenas y me dejó varios, de los que dejo muestra aquí. OH1SIC y Armi, su esposa, regresaron a Las Tunas el martes en la tarde y el miércoles en la mañana fuimos a visitar a Benjamín/CO8BO, con una encomienda especial. Resulta que ¨El Benja¨, único fundador de la FRC en Las Tunas, luego de que su viejo Barker & Williamson sufriera una rotura, recibió como donación un Kenwood TS130s pero con una fuente de alimentación de muy poca potencia. Al conocer de ello, Goran prometió traer una fuente con mejores prestaciones y ese día decidió llevársela. A pesar de tener molestias en su brazo derecho por haber sufrido una reciente fractura por caída, Benjamín se mostró muy agradecido y por segunda ocasión en pocos días fuimos testigos del real espíritu de la radioafición. Al día siguiente Goran y Armi marcharon hacia Holguin,

donde ese mismo día coincidirían con el otro Goran y Gunnel, ya de regreso desde Santiago de Cuba. Ese mismo fin de semana, los cinco visitantes regresarían a Europa.

Conclusiones

Como siempre ha sucedido, cada operación de T48K se traduce en aprendizaje y acumulación de experiencias para cada uno de sus integrantes, pero sobre todo, en crecimiento espiritual. Esta vez, el solo hecho de ser testigos de las muestras de solidaridad para con CO8KA y CO8BO hubiesen sido suficientes. Más allá del lugar que finalmente obtengamos, en esos breves momentos se encierra la esencia de ese pasatiempo tan especial que es la radioafición. Muchas gracias a todos los que de una manera u otra hicieron posible esta nueva aventura de Las Tunas Contest Crew, al Ing. Pedro Rodriguez/CO2RP, presidente de la FRC; al Ministerio de Comunicaciones (MINCOM), a Idelfonso Rodriguez/CO8IR, Presidente de la Filial de la FRC en Las Tunas; a nuestras familias por tolerar nuestra ausencia por tantos días y de manera especial, a los colegas que nos contactaron en las bandas. A todos, llegue nuestro agradecimiento.

MISCELÁNEAS

A propósito del recientemente celebrado concurso en VHF de la ARRL en el que tuvieron participacion varias estaciones cubanas en la banda de seis metros, recordamos que las primeras trasmisiones realizadas desde nuestra provincia en esta banda por una estación de radioaficionados fueron hechas en los últimos dias de Noviembre de 1997 desde la cuadrícula FL11. El indicativo utilizado fue T48RCT y el primer QSO se hizo en CW con una estación ubicada en Costa Rica, Oscar Morales Jr. CO2OJ, como parte de un equipo de varios operadores que incluia colegas de Suecia, Dinamarca y Cuba, tuvo el privilegio. La estación estaba compuesta de un Icom IC-706MKII y una antena Yagi de cinco elementos. Posteriormente, las únicas estaciones tuneras que han estado activas en esa banda han sido Douglas/CO8DM, desde la Villa azul de los molinos, Puerto Padre (también FL11); CO9KAA la estación de nuestra filial y CO8ZZ, estas dos últimas desde FL10.

El pasado 15 de abril, murió en Huntsville, Alabama, el astronauta estadounidense que fue pionero en el uso de la radioafición en el espacio. Owen K. Garriott/W5LFL, pasó dos meses a bordo de la estación espacial Skylab en 1973 y 10 días a bordo del Spacelab-1 en 1983, durante una misión en el transbordador Columbia. Fue en esta misión que Garriott, operando un simple HT sorprendió a los radioaficionados en todo el mundo, haciendo los primeros contactos desde el espacio. Miles de radioaficionados intentaron escucharlo en la banda de 2 metros, con la esperanza de comunicar. Garriott consiguió trabajar varias de ellas alrededor del globo, incluyendo algunas notables como el fallecido Rey Hussein, JY1, de Jordania. También realizó el primer contacto en CW desde el espacio. Aunque Garriott había planeado operar durante sus 10 días en el espacio, ningún equipo especial o antena fue puesto a su disposición, a diferencia de la situación actual en la Estación Espacial Internacional, donde existe una estación montada y operativa. Lo que Owen hizo, que podría ser considerado poco significativo, en realidad lo transformó en un pionero. Hizo el primer contacto vía radio entre un radioaficionado en el espacio con otro en la tierra. Antes de eso, sólo funcionarios del control de la misión de la NASA o jefes de Estado podian conversar con astronautas en órbita. Como resultado de esto, hoy tenemos a ARISS, una entidad que se destina exclusivamente a promover la radioafición a bordo de la Estación Espacial Internacional, incluso con contactos programados con estudiantes de todo el mundo. Su legado, sin embargo, continúa después de su partida. Su hijo, Richard Garriott, W5KWQ, también se convirtió en astronauta y fue tripulante de la ISS. Así como su padre, Richard también es radioaficionado e hizo numerosos contactos con estaciones de todo el mundo cuando estuvo en el espacio, en 2008. (Tomado de internet)

En los tiempos de la génesis de la radioafición, no existían prefijos que indicaran el país de origen de la estación. Después que la comunicación transoceánica se convirtiera en algo común a partir de 1924, los propios radioaficionados comenzaron a usar un sistema de prefijos informal denominado "intermediates", donde la "A" pertenecía a Australia, la "C" Canadá, etc. En 1927, la IARU instauró

un nuevo sistema de prefijos de dos letras, en el que la primera definía el continente, "A" para Asia, "N" para Norteamérica, "F" para Africa, etc y la segunda el país.

Algo que siempre llama la atención a quienes comienzan en la radioafición, es sin dudas el uso que le damos al "horario UTC", al menos los que gustamos del DX. El "Universal Time Coordinated" o ZULU, como también se conoce, se obtiene de la suma de cuatro horas a nuestra hora local en horario de verano y de cinco cuando usamos el horario normal. Como se deduce, el objetivo es simplemente la utilización de un mismo horario en todos los paises de forma tal que cuando hablemos con un colega en otra latitud lo hagamos a la misma hora, el, por supuesto, tendrá que restar o sumar una cantidad de horas diferente a su hora local en dependencia del huso horario donde esté ubicado. Un caso que puede llegar a confundir cuando usamos la hora UTC es el cambio de un dia a otro, ejemplo: un dia viernes a las 08:00 de la noche ya no será más "hoy" viernes, sino "mañana" sábado, pues si utilizamos la hora UTC resulta que las ocho de la noche de hoy viernes, 20:00 horas local + 4 horas serían las 24:00 UTC del viernes o de lo contrario, las 00:00 UTC de mañana sábado. Sucede que por lo general muy pocos usamos como referencia el mismo dia que terminaría a las 24:00:00 pues, si analizamos, a partir de que pase solo un segundo después de las 24:00 UTC estaríamos ya en el próximo dia, o sea, las 00:00:01 del siguiente y he aquí lo que tiende a confundir a muchos.

RECORDANDO

Revisando viejas ediciones encontramos este interesante circuito para probar MOSFET. Disfrútenlo.

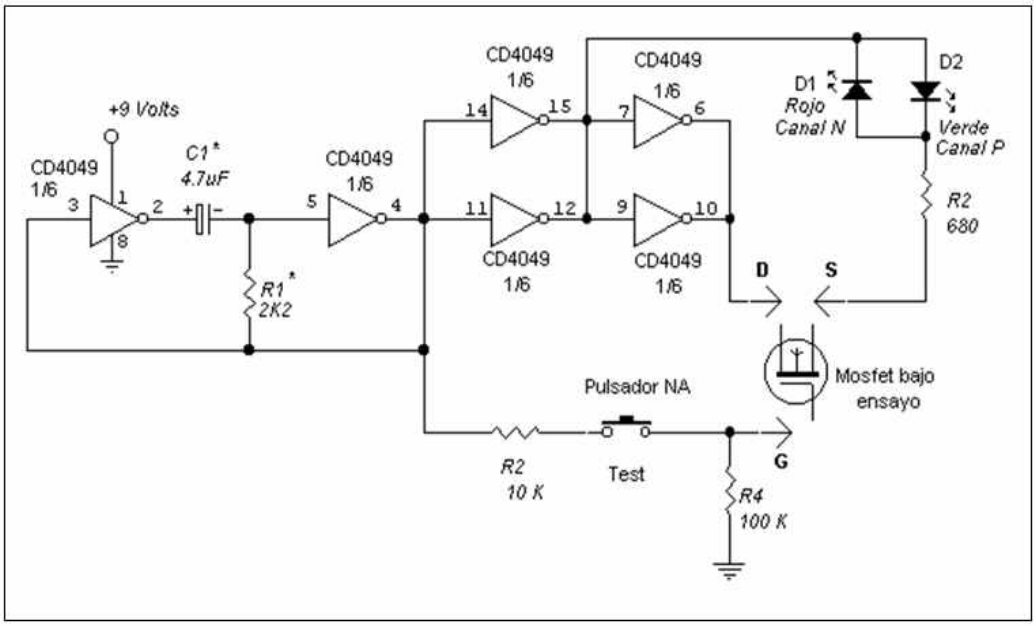

CUALQUIER SUGERENCIA, COLABORACIÓN O CRÍTICA (CONSTRUCTIVA) SERÁ SIEMPRE BIENVENIDA, CONTÁCTENOS A TRAVÉS DEL CORREO ELECTRÓNICO CO8ZZ@FRCUBA.CU O EL TELÉFONO 031 347313.
DIRECCIÓN POSTAL: APARTADO # 1, LAS TUNAS, 75100

DIRECCIÓN: IDELFONSO RODRÍGUEZ/CO8IR REDACCIÓN: RAÚL VERDECIE/CO8ZZ